Схема сборки тумбы напольной (нижнего модуля) ТтО/720

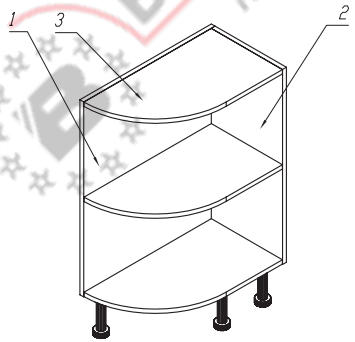

Комплектность деталей

Поз.	Наименование	Кол.
1	Боковина левая	1
2	Боковина правая	1
3	Горизонт	3

Комплектность фурнитуры

	Поз.	Наименование	Кол.		Поз.	Наименование	Кол.
	4	Заглушка Приобретается отдельно	8		10	Межсекционная стяжка	1
	5	Ключ под шестигранник 4 мм.	1		11	Опора регулируемая	4
	6	Шурупная стяжка 7х50	15				
	7	Шкант 8х35	2				
	8	Саморез 4х16	16				
	9	Саморез 4х30	6				

Тумба напольная	Ширина, мм.	Глубина, мм.	Высота, мм.
ТтО/720	300	560	820*

* с регулируемой опорой 100 мм, без столешницы

При креплении регулируемой опоры к нижнему горизонту необходимо ориентировать выступ опорной площадки в сторону боковых вертикалей, выступающая площадка опоры должна обязательно «заходить» на торцевую часть вертикали. Крепить опору строго 4 шурупами.

ВНИМАНИЕ! Фурнитура приобретенного Вами набора может несколько отличаться от фурнитуры, указанной в инструкции, вследствии ее технического совершенствования. Обращаем так же Ваше внимание на то, что фабрика непрерывно занимается усовершенствованием выпускаемой продукции. Поэтому в отдельных случаях купленное Вами изделие может иметь небольшое расхождение с инструкцией по сборке.

Установка шкантов

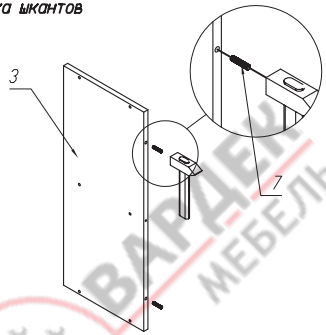

А

Сборка модуля

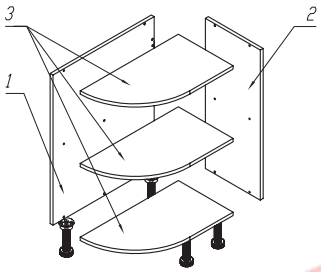

Б

Фиксация модуля

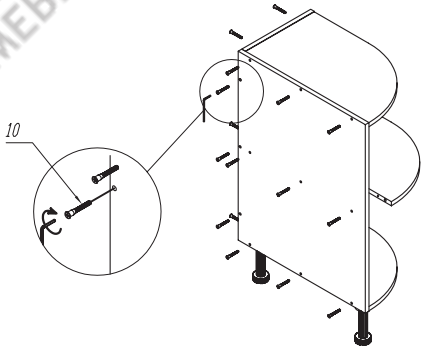

В